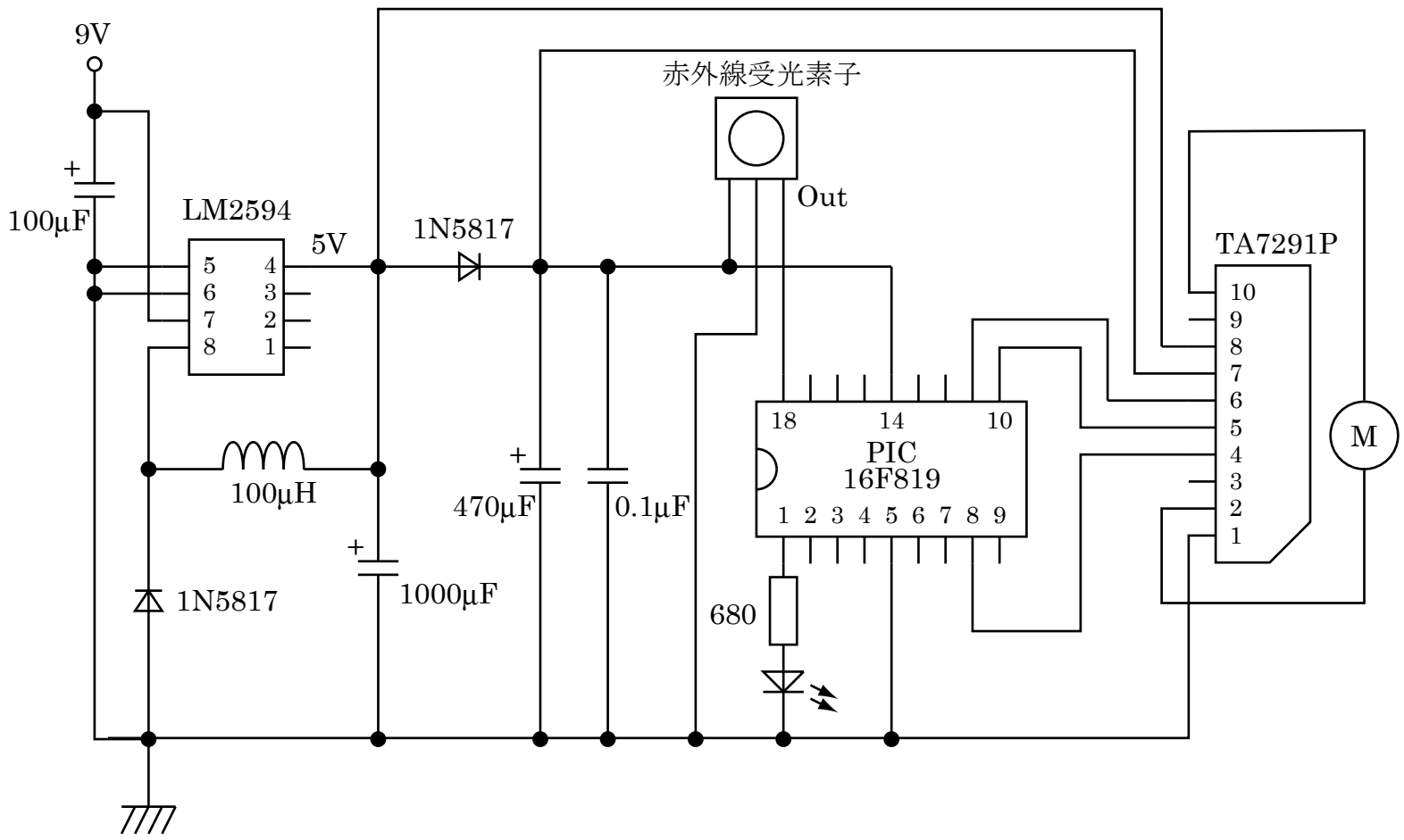
9V
100μF
LM2594
5
6
7
8
4
3
2
1
5V
1N5817
赤外線受光素子
Out
TA7291P
10
9
8
7
6
5
4
3
2
1
M
18
14
10
PIC
16F819
1 2 3 4 5 6 7 8 9
100μH
470μF
0.1μF
1000μF
1N5817
680