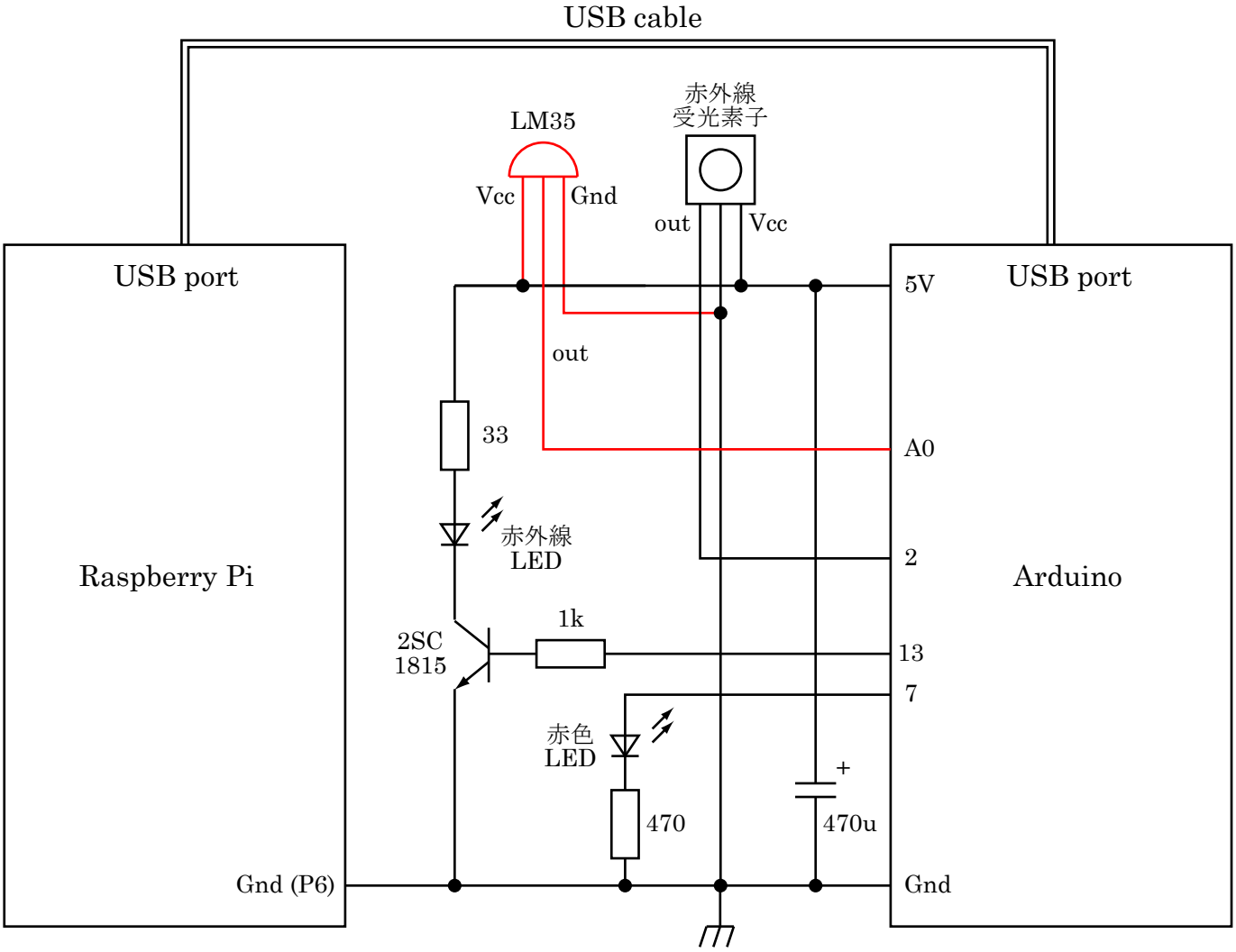
USB cable
LM35
Vcc
Gnd
赤外線
受光素子
out
Vcc
USB port
Raspberry Pi
Gnd (P6)
USB port
Arduino
5V
A0
2
13
7
Gnd
out
33
赤外線
LED
2SC
1815
1k
赤色
LED
470
+
470u