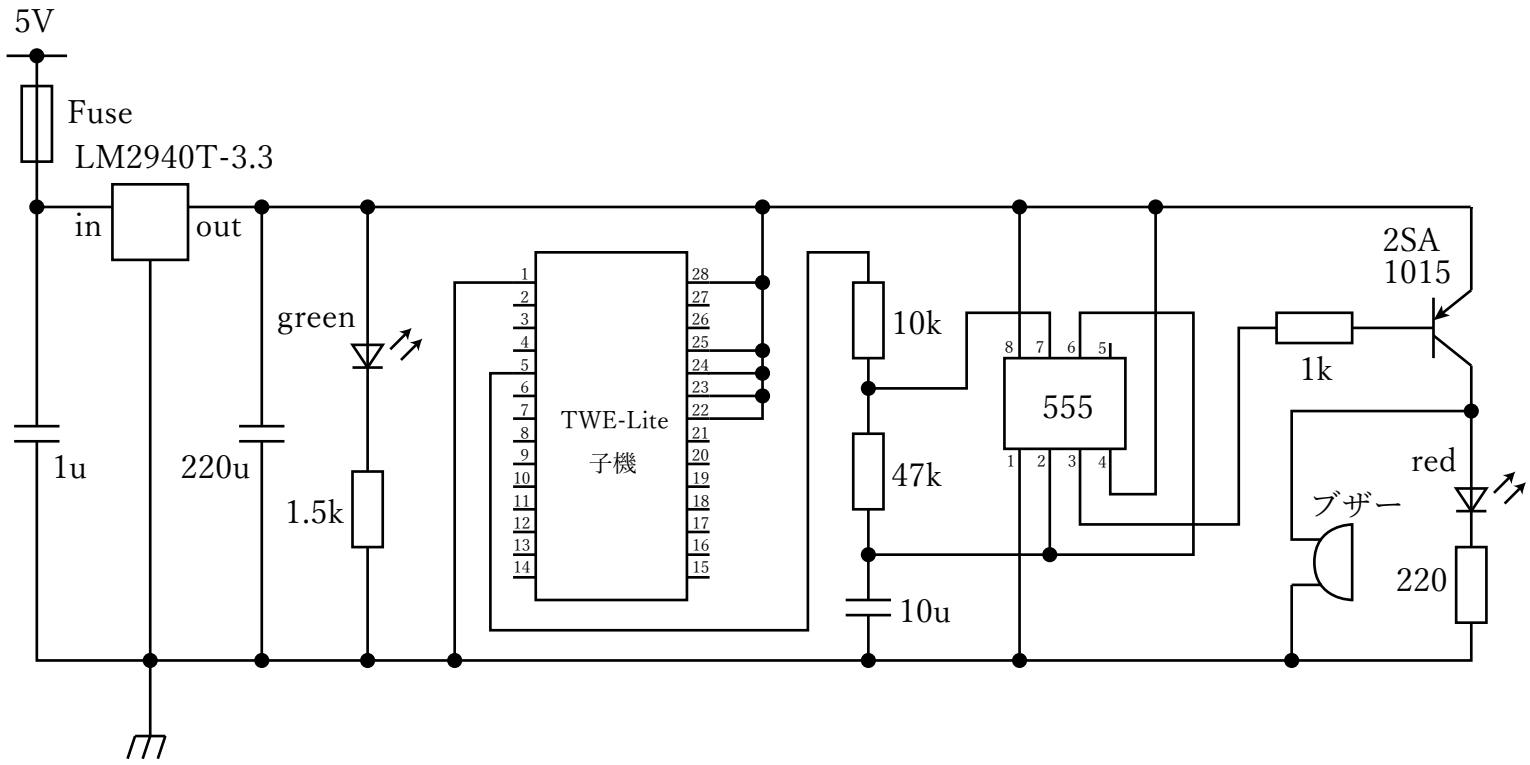
5V
Fuse
LM2940T-3.3
in
out
1u
220u
green
1.5k
TWE-Lite
子機
10k
47k
10u
555
2SA
1015
1k
red
ブザー
220